LICHTMAST LED 95000 LM

LED Lichtmast mit 95000 Lumen

Web:
www.cramer-arbeitsbuehnen.de
Telefon:
Brückenuntersichtgeräte: 02304 / 933-666
Arbeitsbühnen: 02304 / 933-555
Schulungen: 02304 / 933-588

Artikelnummer: Lichtmast LED 95000 lm
Kategorie: Sonstiges Equipment

ADDITIONAL INFORMATION

Abstützbreite (m) beidseitig	2.01
Länge abgestützt (m)	2.01
Breite (m)	0.32
Gesamtbreite Arbeitsstell. (m)	2.01
Höhe (m)	1.2
Max. Masthöhe (m)	4.4
Länge Gerät (m)	0.40
Gewicht (kg)	47
Antrieb	230 V
Umgebungstemperatur (Min / Max °C)	-30 / +50 C°
Dauerleistung	60 bis 680 Watt
Leistung	6x 100 Watt
Leistung (kW)	0.6
Leuchtmittelart	LED
Lichtleistung (lm)	95000
Masteinstellung	Elektro
Max. Beleuchtungsfläche (m²)	11300
Max. Windgeschwindigkeit (m/s)	35
Stützen vorhanden	Ja
Push-around	Ja

Alle Daten wurden präzise ermittelt, für etwaige Druckfehler übernehmen wir keine Haftung.

WEITERE BILDER

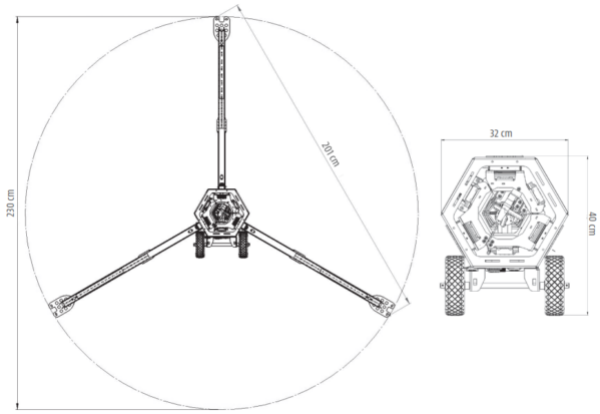

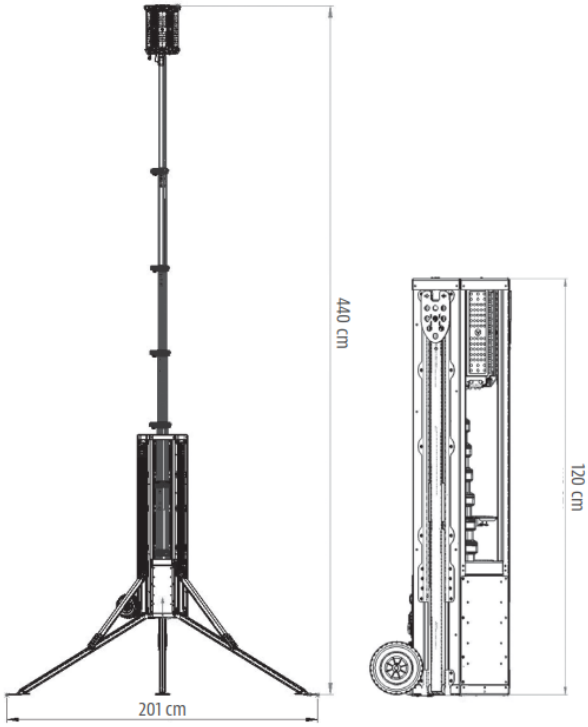

A

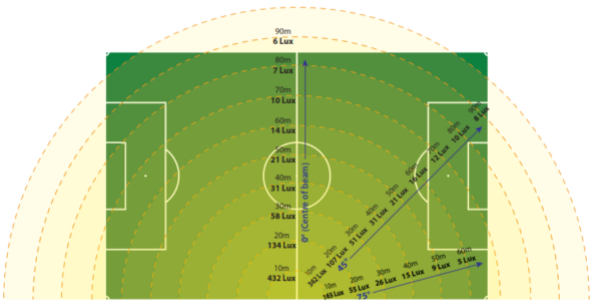

A. Max output LUX-values MODE: 180° spread

B

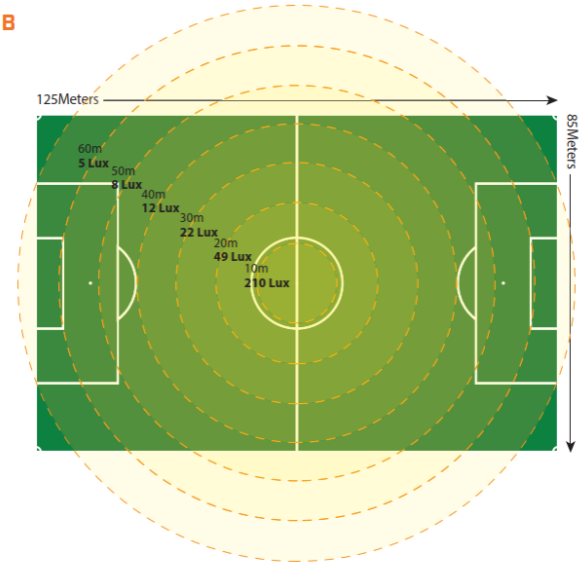

B. Max output LUX-values MODE: 360° spread

Alle Daten wurden präzise ermittelt, für etwaige Druckfehler übernehmen wir keine Haftung.