RT 12 EK

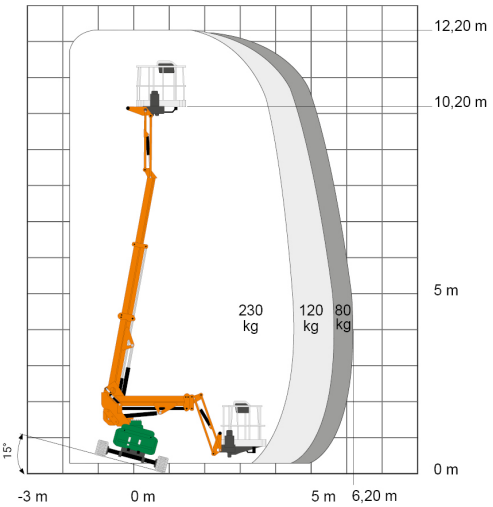

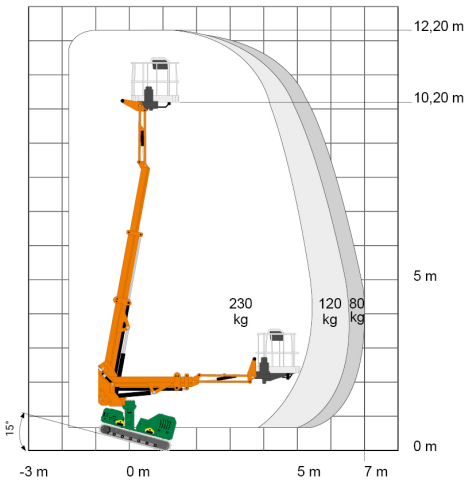

Web:
www.cramer-arbeitsbuehnen.de
Telefon:
Brückenuntersichtgeräte: 02304 / 933-666
Arbeitsbühnen: 02304 / 933-555
Schulungen: 02304 / 933-588
Niederlassung Hamburg: 040 / 507 9720-0

Artikelnummer:	RT 12 EK
Kategorie:	Raupen-Teleskop-Arbeitsbühnen

Zusätzliche Angaben:

Arbeitshöhe [m]	12,2
Maximale Reichweite [m]	7
Korb länge [m]	0,74
Korb breite [m]	1,4
Korb Schwenkbar	JA
Standbreite Fahrtstellung [m]	1,15
max. Gesamtbreite in Arbeitsstellung [m]	1,95
Gewicht [kg]	2.920
Länge Gerät [m]	3,74
Breite Gerät [m]	1,15
Höhe Gerät [m]	1,99
Raupenantrieb	GUMMI
Untergrund	WEICH
Nur Inneneinsatz	NEIN
Nicht markierende Reifen	JA
mit Korbarm	JA
Korbnutzlast bis [kg]	230
Plattform Höhe [m]	10,2
Korb Schwenkbar [°]	140
Max. zulässige Personenanzahl	2

Alle Daten wurden präzise ermittelt, für etwaige Druckfehler übernehmen wir keine Haftung.

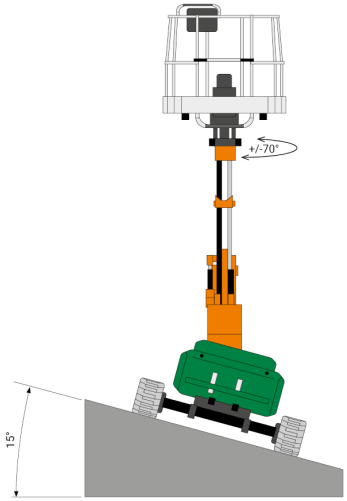

max. zul. Schrägneigung [%] o. evtl. Stützen	26,79
Korbarm schwenkbar [°]	100
Bodenfreiheit [cm]	0
in voller Höhe verfahrbar	NEIN
Transportlänge	3
Antriebsart	BATTERIE

Passende Schulungen:

IPAF Bediener Schulung

Jährliche Sicherheitsunterweisung

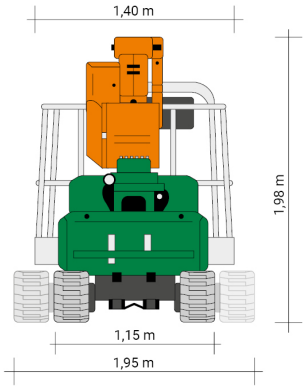

Alle Daten wurden präzise ermittelt, für etwaige Druckfehler übernehmen wir keine Haftung.

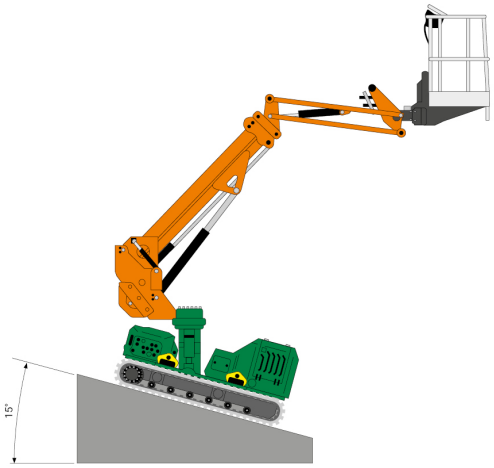

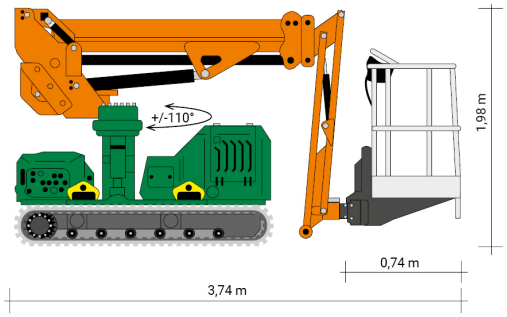

Alle Daten wurden präzise ermittelt, für etwaige Druckfehler übernehmen wir keine Haftung.